Pronto wonen

100913 / 08_2014

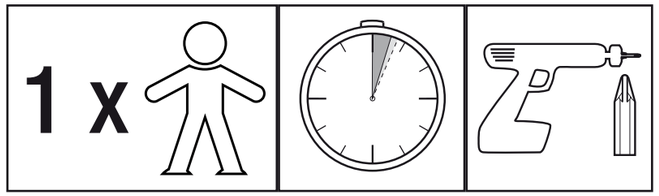

502180

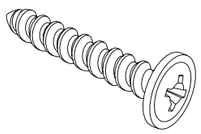

SX 4,0*35 RW

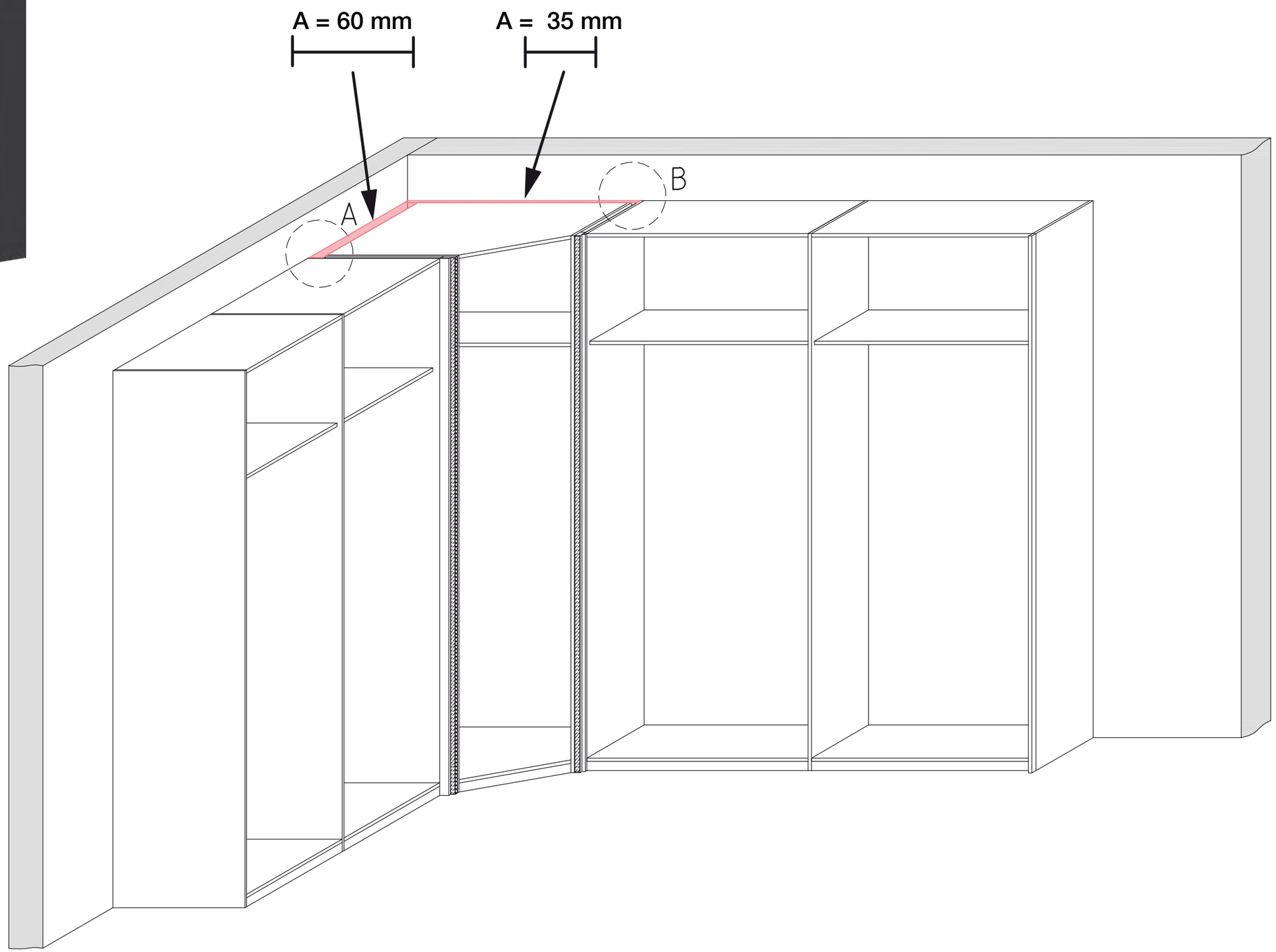

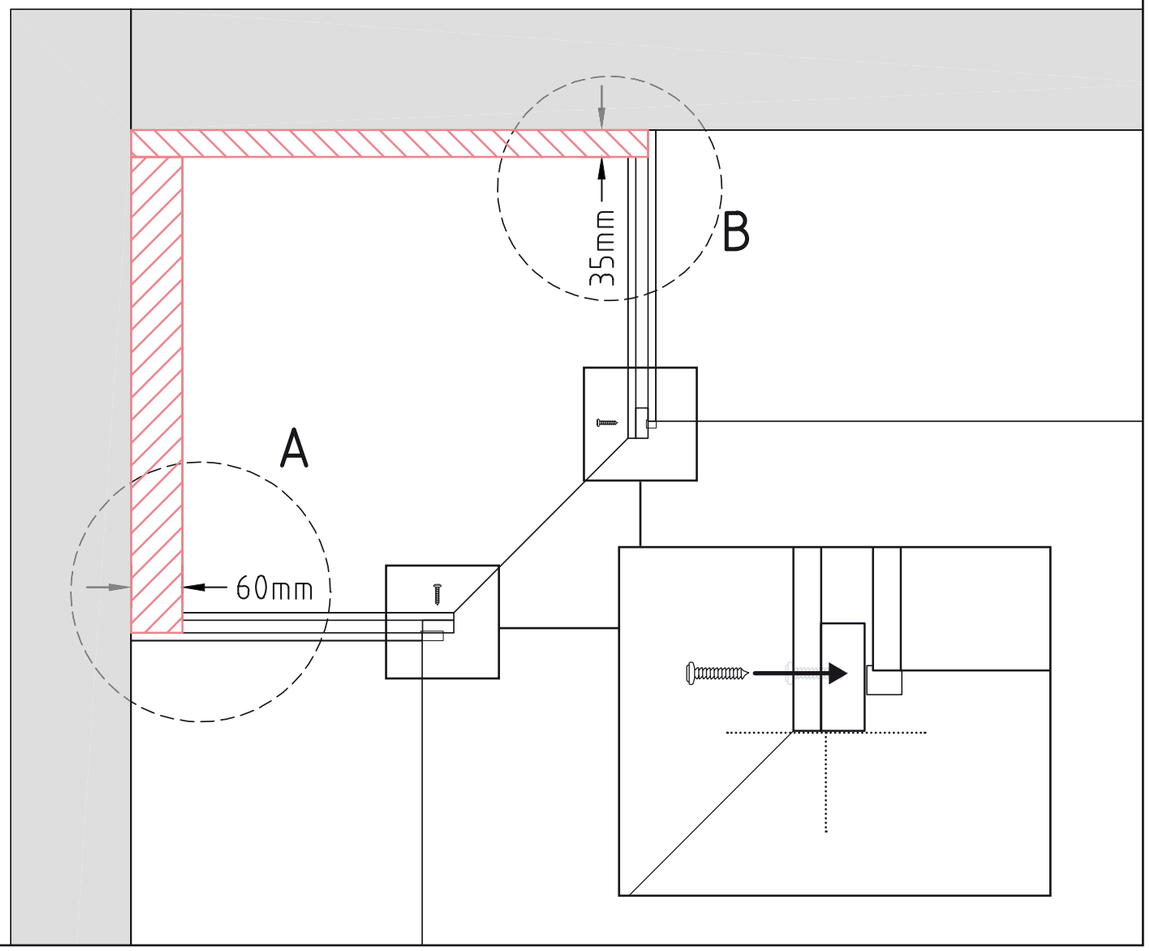

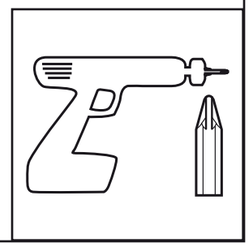

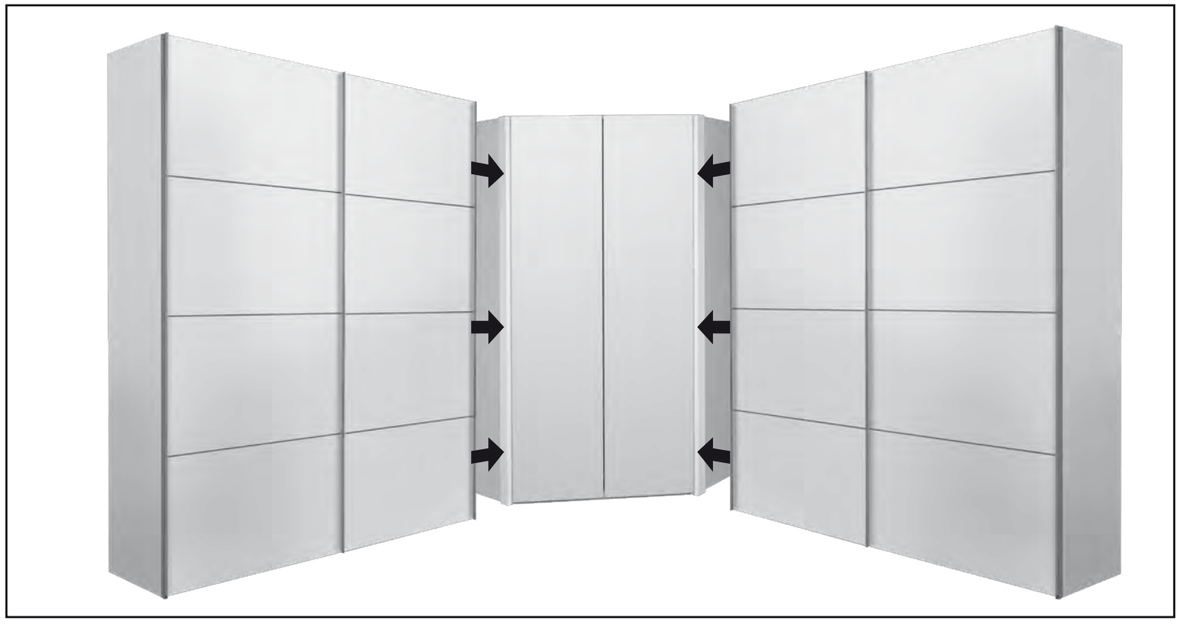

502180

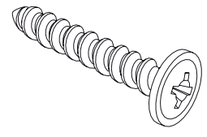

SX 4,0*35 RW