Pronto wonen

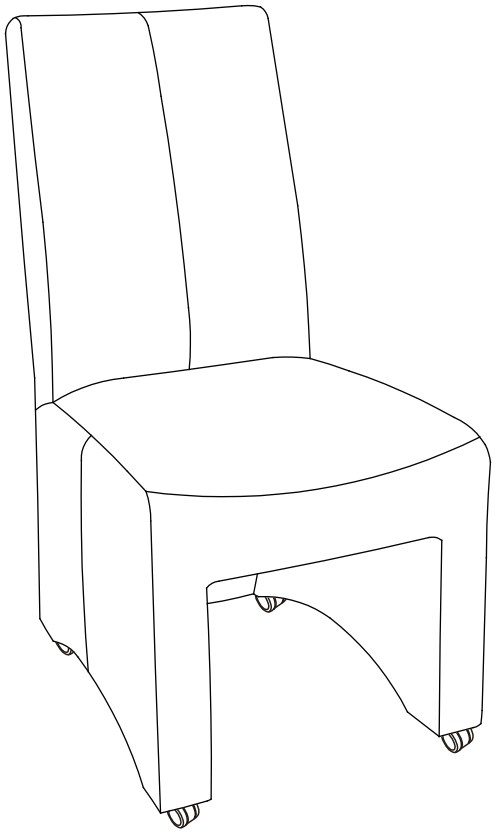

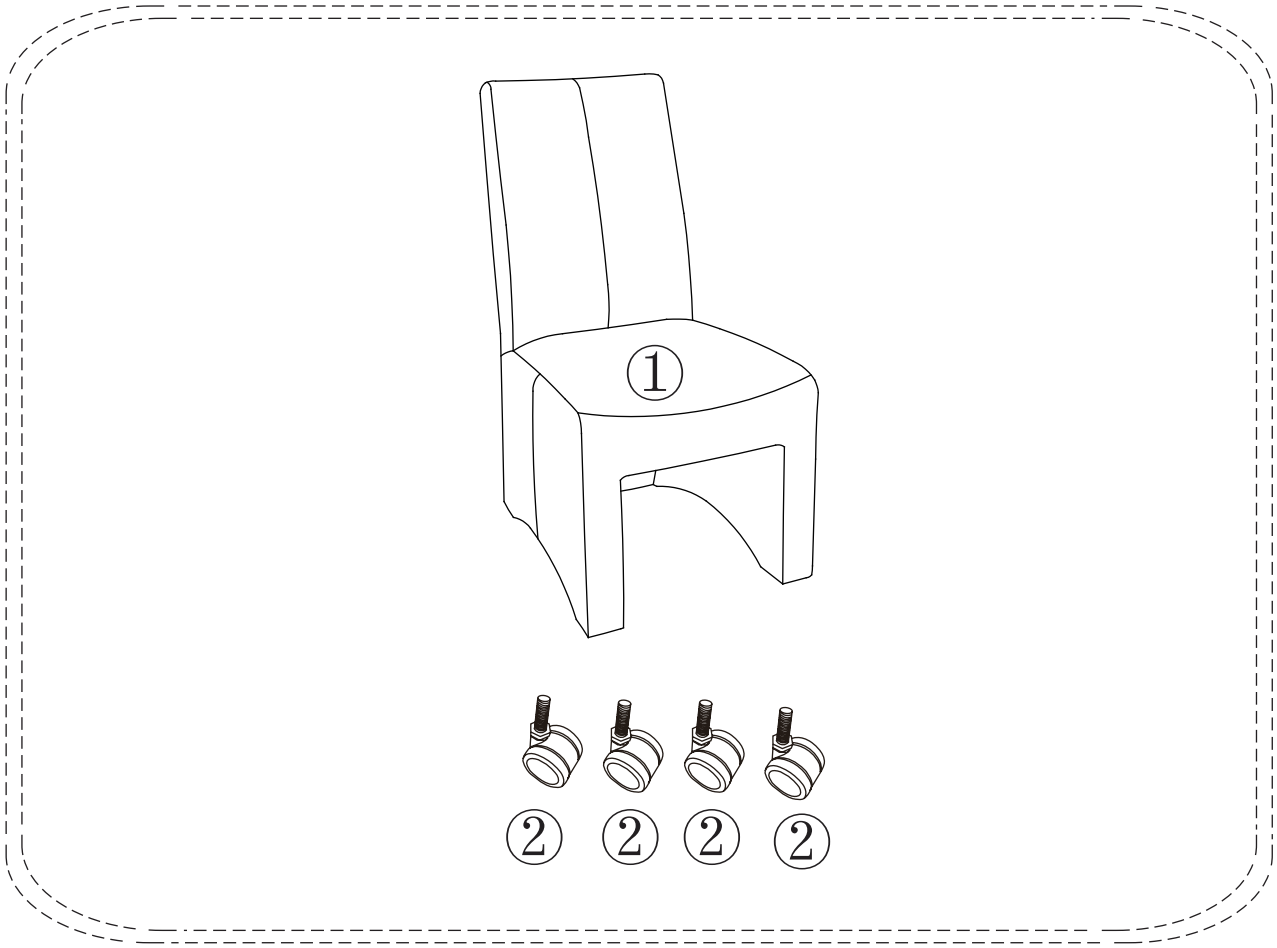

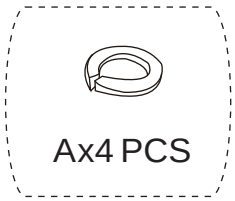

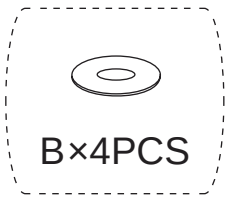

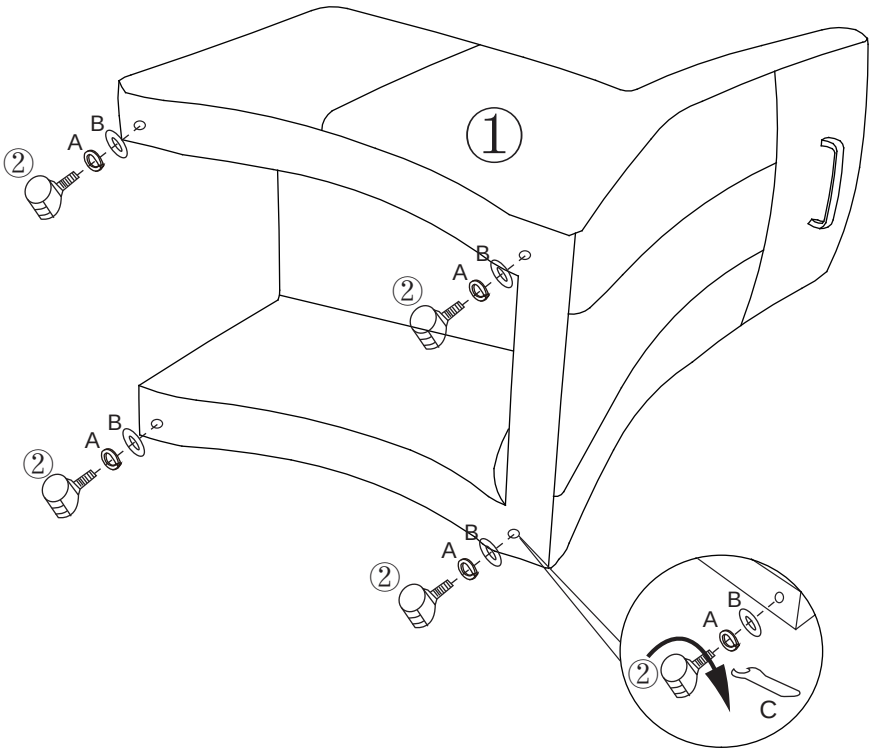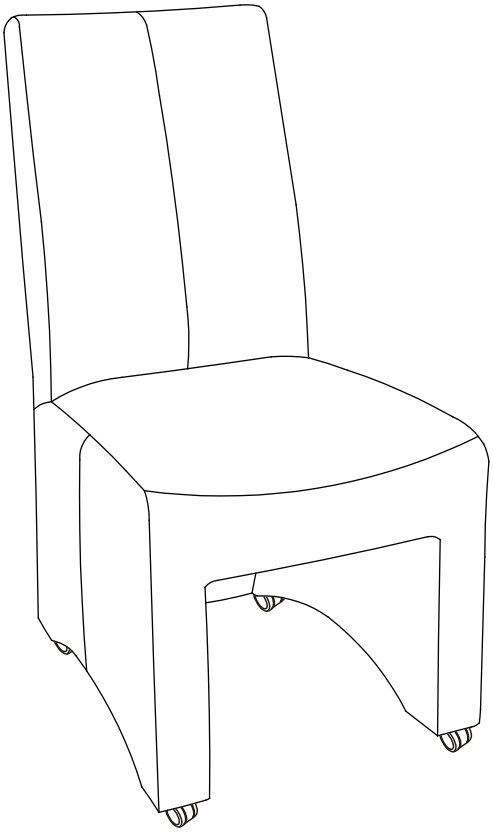
①
②
A
B
C